BLOQUE DE MUELLE, REDONDO

2531.7.

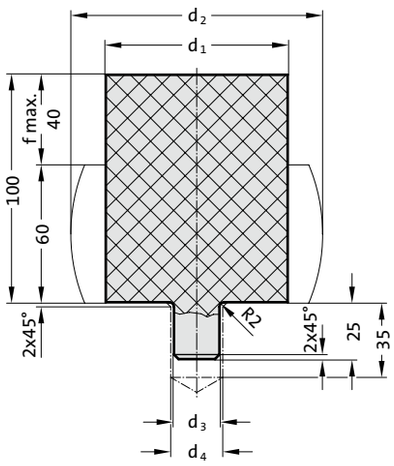

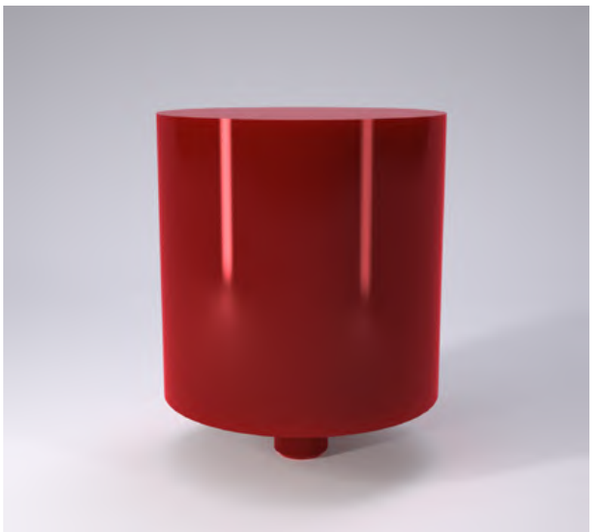

Descripción:
Los bloques de muelle tienen su aplicación en el ajuste y la preparación de útiles y sustituyen los pernos de cizallamiento.

Material:
FIBROFLEX®
Dureza 95 Shore A

Atención:
Los bloques de muelle no son aptos para operaciones de cambios de fuerza permanentes. Para no dañarlos, el tamaño de los bloques de muelle debe ser suficiente para soportar 1,5 veces el peso del propio útil (ver tabla).

Operaciones:
1. Para preparar, llevar el carro despacio al punto muerto inferior
2. Sujetar el útil – situar el carro en el punto muerto superior. (En esta operación se comprime el bloque de muelle hasta 60 mm.)
3. Después del ajuste se quitan los bloques de muelle y se colocan en los alojamientos del útil.

Ejemplo de montaje

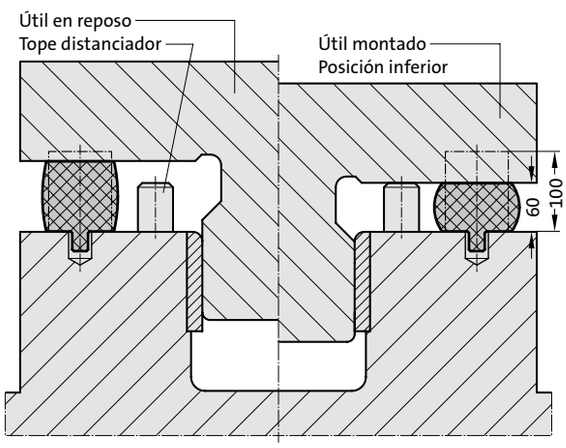

2531.7. Bloque de muelle, redondo

Código	d_1	d_2	d_3	d_4	f max.	Carga en daN a f=20	Carga en daN a f=25	Carga en daN a f=40	Peso del útil admisible en kg con 4 bloques de muelle f=20/coeficiente de seguridad 1,5
2531.7.063	63	86	16	18	40	2.200	2.800	4.800	5.800
2531.7.080	80	111	20	22	40	3.500	4.600	8.500	9.300
2531.7.100	100	136	20	22	40	5.000	6.700	11.700	13.300
2531.7.125	125	171	25	28	40	7.600	9.400	18.900	20.200

BLOQUE DE MUELLE, ANGULARES

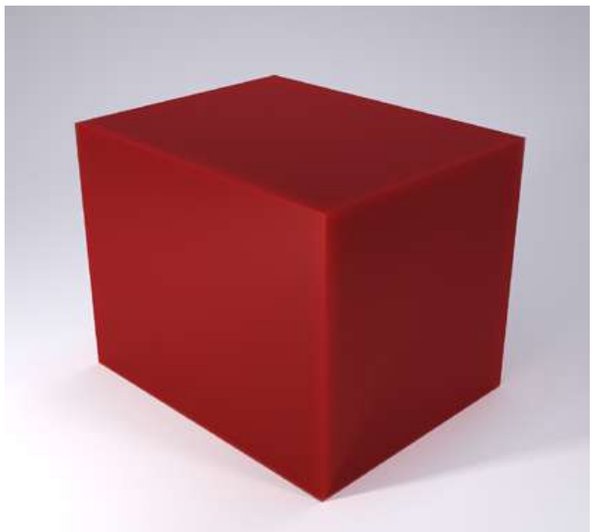

252.7.

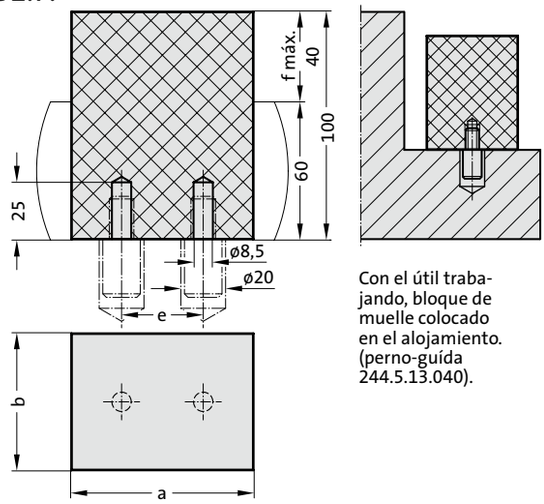

Con el útil trabajando, bloque de muelle colocado en el alojamiento. (perno-guída 244.5.13.040).

Ejemplo de montaje

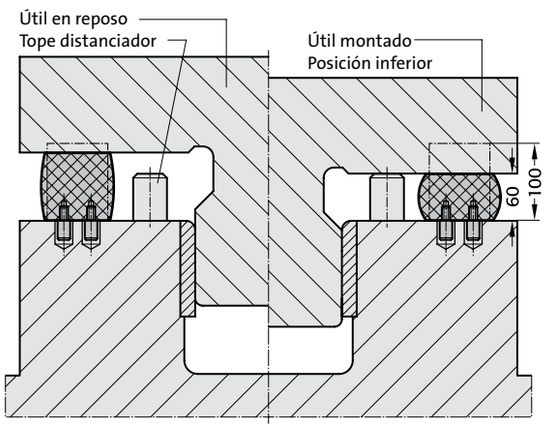

Descripción:
Los bloques de muelle tienen su aplicación en el ajuste y la preparación de útiles y sustituyen los pernos de cizallamiento.

Material:
FIBROFLEX®
Dureza 95 Shore A

Atención:
Los bloques de muelle no son aptos para operaciones de cambios de fuerza permanentes. Para no dañarlos, el tamaño de los bloques de muelle debe ser suficiente para soportar 1,5 veces el peso del propio útil (ver tabla).

Operaciones:
1. Para preparar, llevar el carro despacio al punto muerto inferior
2. Sujetar el útil – situar el carro en el punto muerto superior. (En esta operación se comprime el bloque de muelle hasta 60 mm.)
3. Después del ajuste se quitan los bloques de muelle y se colocan en los alojamientos del útil.

252.7. Bloque de muelle, angulares

Código	a	b	e	Carga en daN a f=20	Peso del útil admisible en kg con 4 bloques de muelle f=20/coeficiente de seguridad 1,5
252.7.080.060	80	60	36	2.700	7.100
252.7.100.080	100	80	50	6.200	16.500
252.7.125.100	125	100	60	8.600	22.900
252.7.180.100	180	100	100	13.600	36.200